ԹԻՎ - 171 ՇԵՆՔԻ I ՀԱՐԿԻ ՀԱՏԱԿԱԳԻԾ Մ 1 : 100

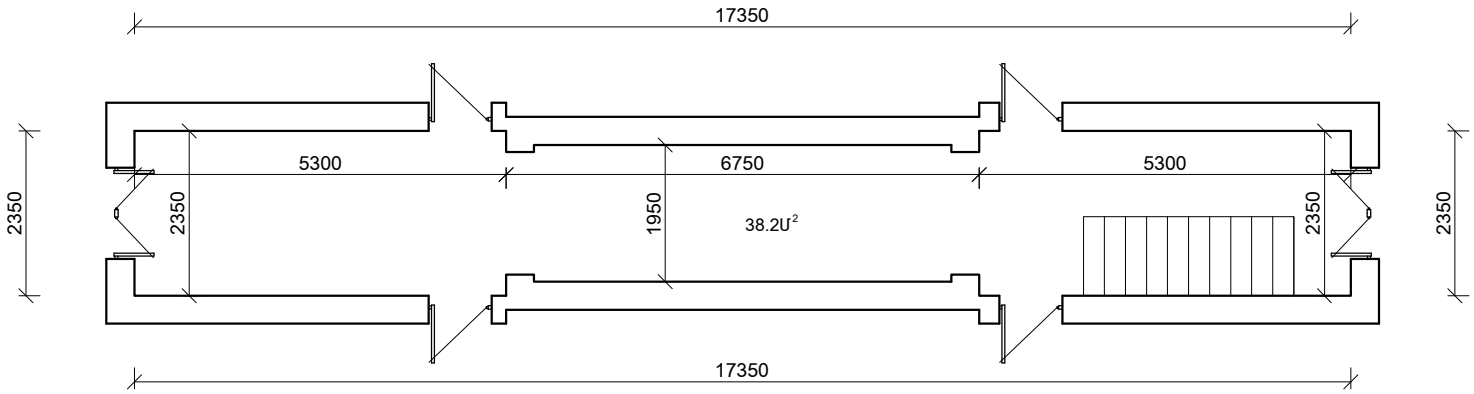

ԹԻՎ - 171 ՇԵՆՔԻ II - V ՀԱՐԿԵՐԻ ՀԱՏԱԿԱԳԻԾ Մ 1 : 100

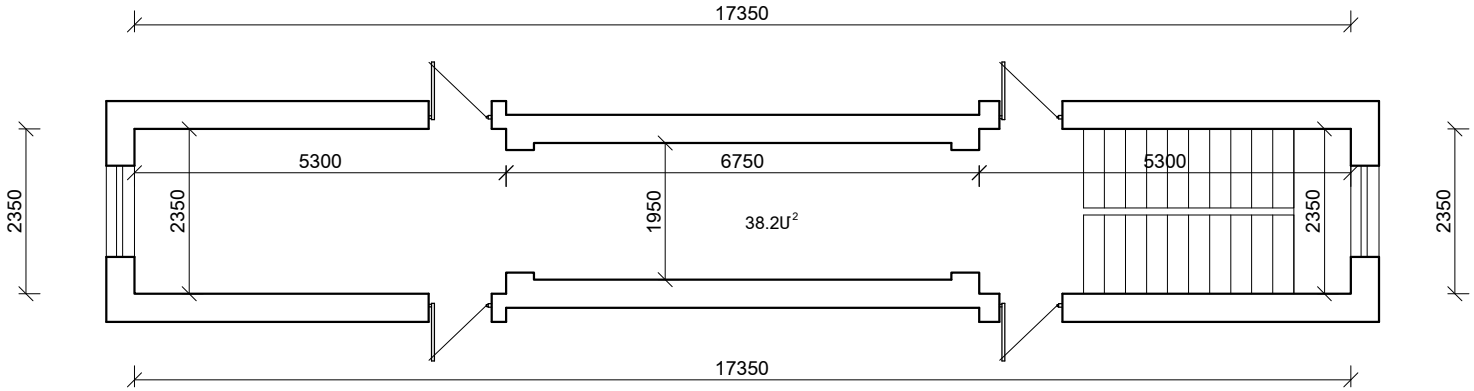

ՕԴԱՓՈԽՈՒԹՅԱՆ ՆՅՈՒԹԵՐԻ ՄԱՍՆԱԳԻՐ

1. ԴԵՖԼԵԿՏՈՐԻ ՏԵՂԱԴՐՈՒՄ	Т - 20 Ø 400	-	1 ՀԱՏ
2. ԽՈՂՈՎԱԿ Ց/ԹԻԹԵՂԻՑ	Ø 400 - 3.0 մ	-	3.80 մ²
3. ԱՆՑՔԵՐԻ ԲԱՑՈՒՄ	1 ՀԱՏ	-	1.30 մ²
4. ՕԴԱՅԻՆ ՍԱՀԱՓԱԿԱՆ	Ø 400	-	1 ՀԱՏ
5. ԿՑՈՒՄՆԵՐ Ց/ԹԻԹԵՂԻՑ (ՏԱՆԻՔՈՒՄ)		-	1.50 մ²

ՏՆՕՐԵՆ	ԵԳԱՆՅԱՆ		ՀՀ Տավուշի մարզ քաղաք Դիլիջան Կալինինի փողոցի թվով 17 բնակելի շենքերի շքամուտքերի հիմնանորոգման նախագիծ			
ՆԳԻ	ՄԱԿՈՒՆՑ					
ԳԾԵՑ	ԽԱՉԱՏՐՅԱՆ		ԹԻՎ 171 ԲԲՇ	ՓՈՒԼ	ԹԵՐԹ	ԹԵՐԹԵՐ
ՍՏՈՒԳԵՑ	ՄԱԿՈՒՆՑ			ԱՆ	ՃՇ - 58	61
			ՇՔԱՄՈՒՏՔԻ I - V ՀԱՐԿԵՐԻ ՀԱՏԱԿԱԳԻԾ	«ԷԿՈՊՐՈԵԿՏ» ՍՊԸ		